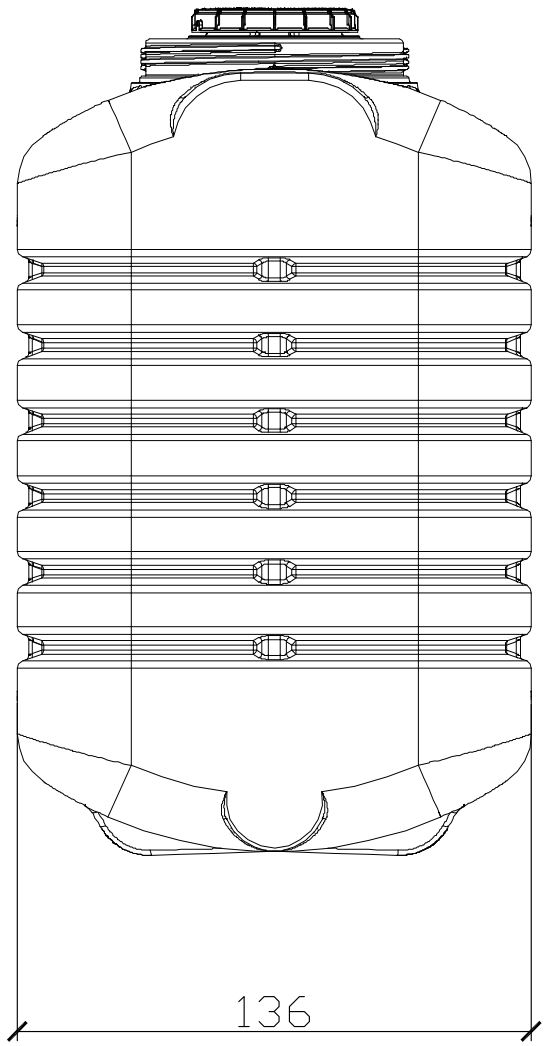

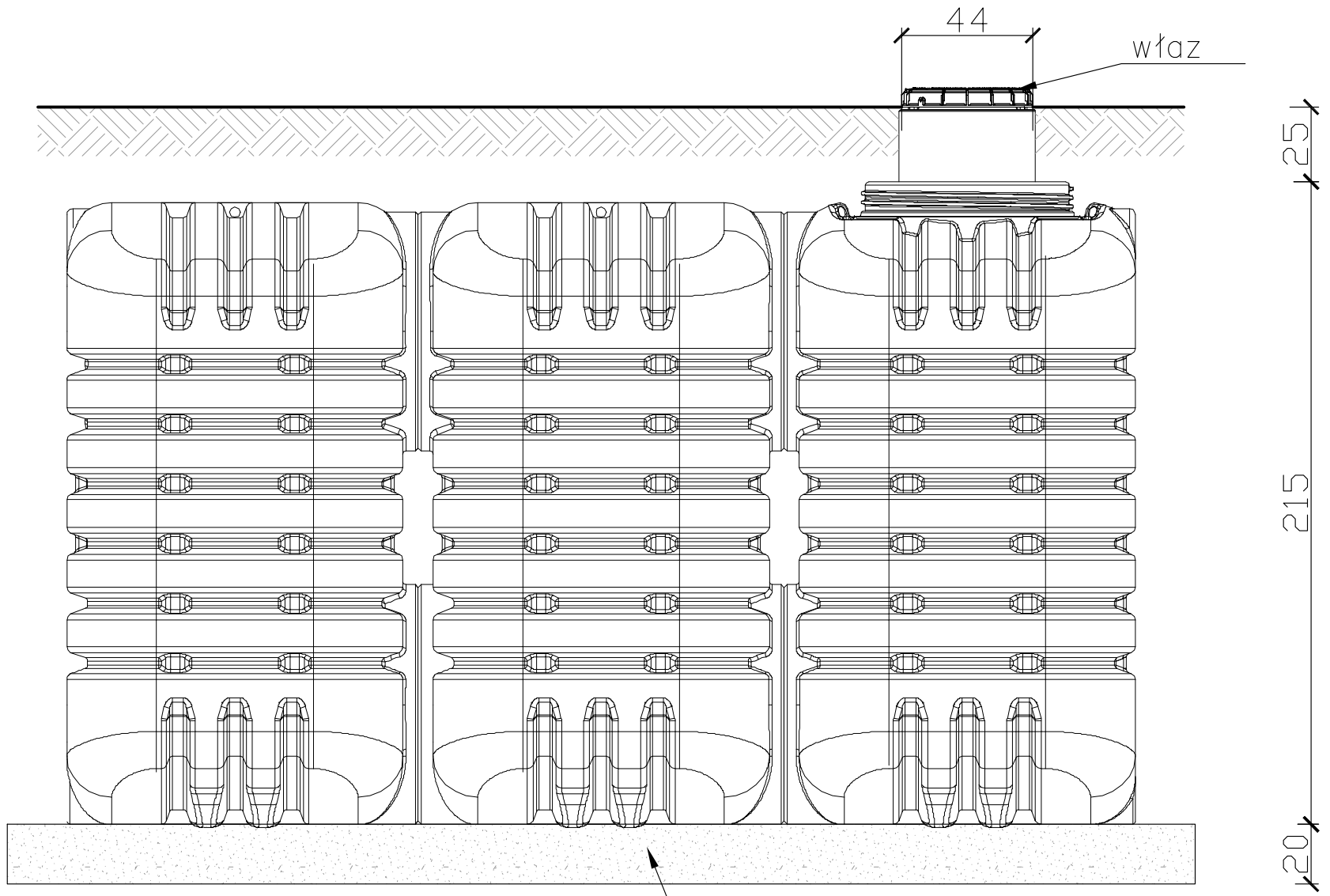

136

Skala 1:20

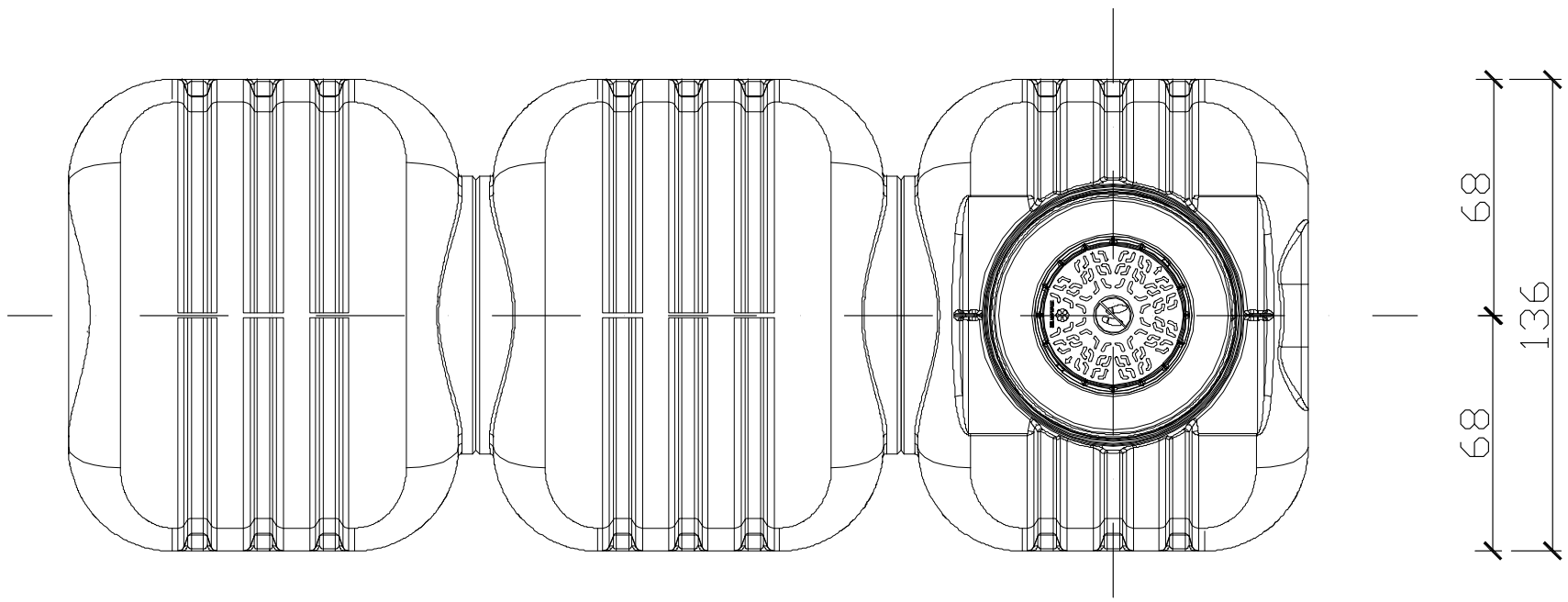

JEDNOSTKA PROJEKTOWA

PRZEDSIĘBIORSTWO BUDOWLANE TEMPUS SP. Z O.O.
LASOCICE, ul. SZKOLNA 16
64-100 LESZNO
NIP 697-22-25-959
e-mail: tempus@tempus.pl
www.tempus.pl

TEMPUS

OBIEKT

ZAGOSPODAROWANIE TERENU O MAŁĄ ARCHITEKTRURĘ I TĘŻNIE SOLANKOWĄ ALTANOWĄ
jednostka ewidencyjna 301305_2
obręb ewidencyjny 0011
działka ewidencyjna 1346/6

INWESTOR

GMINA ŚWIĘCIECHOWA
ul. Ułańska 4
64-115 Święciechowa

NAZWA RYSUNKU

ZBIORNIK NA WODĘ SOLANKOWĄ 7,5 m²

Niniejszy projekt jest chroniony prawem autorskim. Przedsiębiorstwo Budowlane TEMPUS Sp. z o.o., zgodnie z Ustawą z dnia 4 lutego 1994 r. o prawie autorskim i prawach pokrewnych, zastrzega sobie prawa autorskie i zakazuje bez jego wiedzy i zgody powielania i wykorzystywania tego projektu do celów niezgodnych z jego przeznaczeniem.

PROJEKTANT KONSTRUKCJA	inż. TOMASZ KACZMAREK Uprawnienia nr WKP/0279/PWOK/09 w specjalności konstrukcyjnej		SKALA 1:50
DATA OPRACOWANIA LIPIEC 2024	BRANŻA KONSTRUKCJA,	STRONA 20	NR RYS. 5